KASUGA

T500 / T700

CNC Drilling & Tapping Center

數控鑽孔攻牙中心機

All We Build is Quality

KASUGA

數控鑽孔攻牙中心機
CNC Drilling & Tapping Center

最佳化剛性結構設計、高速、高精度 Optimum rigid structure, high speed, and high precision

經3D動態模擬及有限元素分析，設計出最佳化剛性結構機械本體，呈現機械最高穩定度及床台最佳動靜態精度。
Due to Finite Element Analysis and 3D dynamic simulation, our products have the optimum structure with the best rigidity and accuracy.

	T500 / T700
滾珠螺桿 Ballscrew	Φ32 mm
線性滑軌(X、Y軸) Linear guide (X、Y Axis)	30 mm
線性滑軌(Z軸) Linear guide (Z Axis)	35 mm

剛性好、穩定性高
Better rigidity and higher stability

● 速度決定競爭力 Speed = Compete

快速進給 Rapid feed rate

切削進給 Cutting feed rate

30 / 30 / 30 m/min

UP

- 減少非切削總時間 25% - 60%
  Reduces Non-process Time
- 減少切削時間 25% - 60%
  Reduces Machine Time
- 效率提升 25% - 55%
  Promote Efficiency

快速自動換刀機構
High speed ATC

伺服刀庫
Servo type ATC (OPT)

直結式高速高剛性主軸 12000rpm~24000rpm
Direct drive type high speed spindle

規格表 Specifications

項目ITEM / 機型MODEL	T500	T700
X 軸行程 X Axis travel	510 mm	700 mm
Y 軸行程 Y Axis travel	430 mm	
Z軸行程 Z Axis travel	330 mm	
主軸鼻端至工作台面距離 Spindle nose to table surface	130 ~ 460 mm	
主軸中心至機柱軌道距離 Spindle center to column	470 mm	
工作台面至地面距離 Table height from floor	890 mm	
工作台尺寸 Table size	560 x 400 mm	850 x 400 mm
工作台T槽尺寸 Table T-slot	3 x 14 x 125 mm	
主軸轉速 / (直結式) Spindle speed (Direct drive)	12000 / 15000 rpm (opt.)	
主軸錐度 Spindle taper (Tool shank)	BT-30	
最大工件荷重 Max. loading capacity	250 kg (Max. feed rate 60 m/min) 350 kg (Max. feed rate 48 m/min)	
快速進給 X / Y / Z 軸 X / Y / Z Axis rapid feed rate	60 / 60 / 60 m/min	
切削進給 X / Y / Z 軸 X / Y / Z Axis cutting feed rate	30 / 30 / 30 m/min	
軌道規格 X / Y / Z 軸 X / Y / Z Axis linear guide	30 / 30 / 35 mm	
螺桿規格 X / Y / Z 軸 X / Y / Z Axis ballscrew	32 / 32 / 32 mm	
主軸驅動馬達規格 Spindle motor	3.7 / 5.5 kW	
X / Y / Z軸驅動馬達規格 X / Y / Z Axis servo motor	1.5 / 1.5 / 2.2 kW	
定位精度 X / Y / Z 軸 X / Y / Z Axis positioning	±0.004 mm	
重覆定位精度 X / Y / Z 軸 X / Y / Z Axis repeatability	±0.002 mm	
換刀方式/刀庫容量 ATC Type/Magazine No.	前置轉塔式 / Turret 16T / (21T opt.)	
最大刀徑/刀長/重量 Max. tool diameter/ length/ weight	Φ60 mm / 200 mm / 3 kg	
最大刀徑/無相鄰刀 Max. tool dia./no adjacent tool	Φ80 mm	
換刀時間 Tool change time	1.6 sec.	
機械外型尺寸 / WxLxH (mm) Machine dimension	1250 x 2670 x 2410	1850 x 2670 x 2410
機械重量 Machine weight	2770 kg	3070 kg
動力源 Power Requirement	16 kVA	
空壓源 Air Requirement	6 kg/cm²	
CNC控制系統 CNC Control	M80-4BV	

附件 Accessories ●標準 STD.○選擇 OPT.

◆ 全密閉式護罩板金 Full enclosure guard	●
◆ 自動換刀機構 Auto tool change	●
◆ 切削液裝置 Cutting coolant system	●
◆ 切削吹氣裝置 Cutting air blast system	●
◆ 主軸氣幕裝置 Spindle air sealing	●
◆ 氣槍 Air gun	●
◆ 操作警示燈 Operation status lamp	●
◆ 工作燈 Working lamp	●
◆ M30自動斷電 M30 power off	●
◆ MPG移動式手輪 MPG handwheel	●
◆ RS232介面盒 RS232 interface	●
◆ 剛性攻牙 Rigid tapping	●
◆ 自動潤滑裝置 Automatic lubrication system	●
◆ 電氣箱熱交換器 Heat exchanger for electrical cabinet	●
◆ 工具箱及工具 Adjusting box and tools	●
◆ 基礎螺絲及墊塊 Leveling bolts and pads	●
◆ 操作手冊及程式手冊 Operation and programming manual	●
◆ 沖屑裝置 Chip flushing system	●
◆ 水槍 Water gun	●
◆ X / Y / Z軸光學尺 X / Y / Z Axis optical linear scale	○
◆ 主軸中心出水裝置 Coolant through spindle	○
◆ 主軸油冷卻裝置 Spindle oil cooler	○
◆ CE規格 CE conformity specification	○
◆ 螺旋式排屑機 Auger type conveyor	○
◆ 鏈條式排屑機 Chain type conveyor	○
◆ 接觸式刀具長度量測裝置 Tool length measurement	○
◆ 圓盤式油水分離機 Oil skimmer	○
◆ 電氣箱空調冷氣機 Air conditioner for electrical cabinet	○
◆ 油霧回收裝置 Oil mist collector	○
◆ 第四軸分度盤 / 4+1軸 / 5軸分度盤 4 Axis / 4+1 Axis / 5 Axis rotary table	○
◆ 變壓器 Transformer	○

本公司持續進行研究創新及改進的工作，因此保有更改設計、規格功能之權利。
The manufacturer reserves the right to modify the design, specifications, mechanisms, etc. to improve the performance of the machine without notice. All the specifications shown above are just for reference.

主軸馬達馬力及扭力曲線圖

Spindle Motor Power & Torque Diagram

3.7/5.5 kW

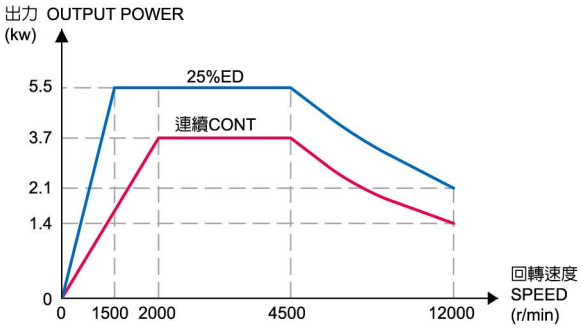

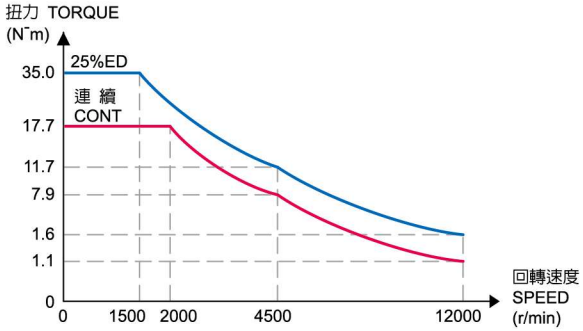

工作台尺寸圖 Table Sizes

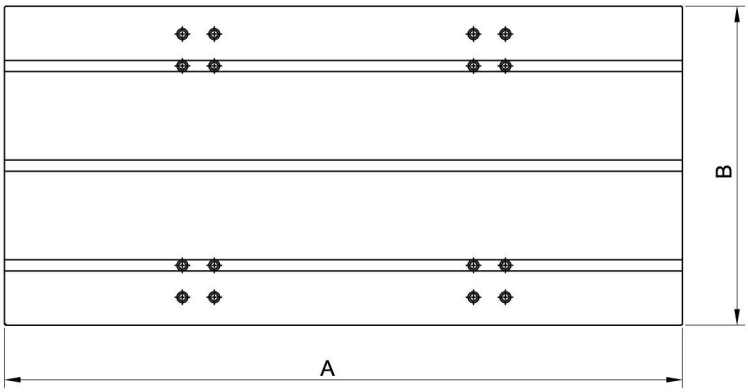

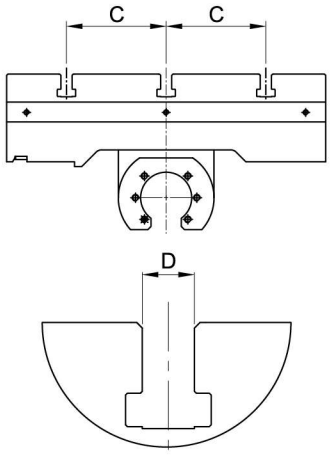

機 型 MODEL	A	B	C	D
T500	560	400	125x3	14
T700	850	400	125x3	14

機械外型尺寸 Layout

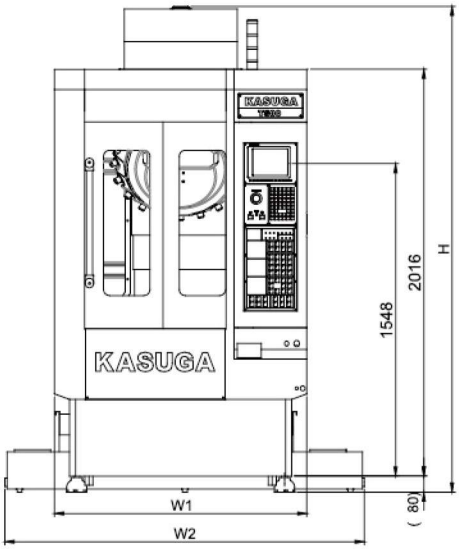

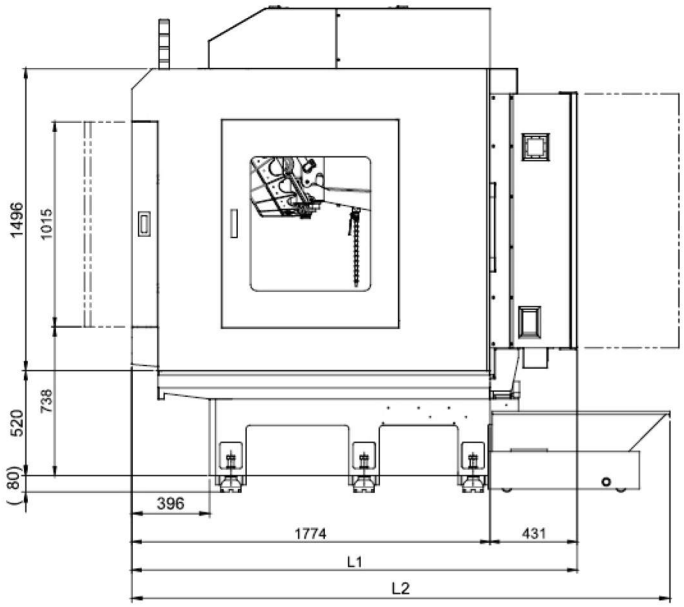

機型 MODEL	W1	W2	L1	L2	H
T500	1250	1780	2205	2670	2410
T700	1850	1780	2205	2670	2410

嘉士達精機有限公司
KASUGA SEIKI LTD.
TEL:+886-4-25286611 FAX:+886-4-25207171
台中市神岡區豐工三路7號
No.7, Fenggong 3rd Rd., Shengang Dist., Taichung City 429, Taiwan
E-mail:sales@kasuga.com http://www.kasuga.com